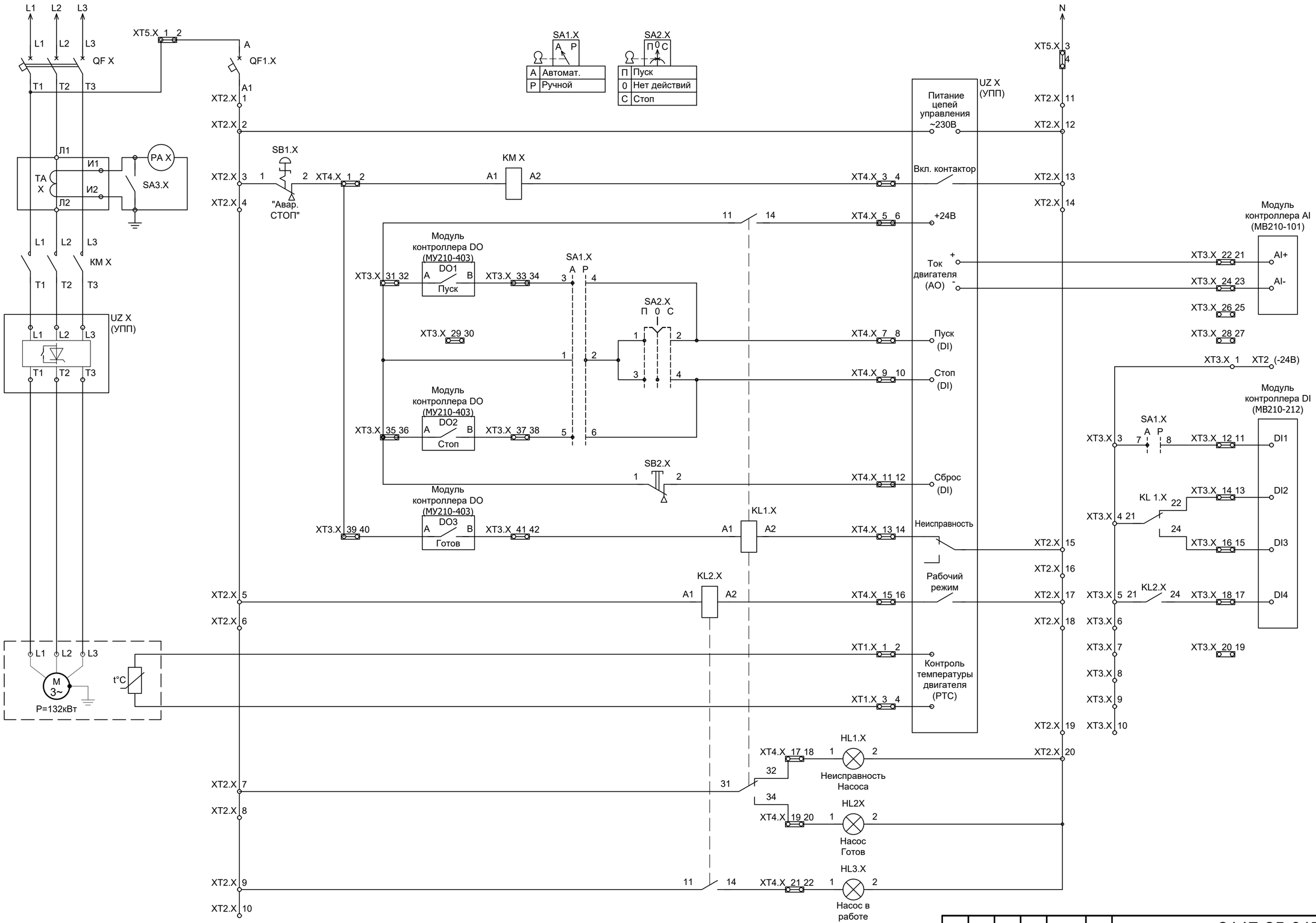

Сигнализация состояния привода насоса в ПЛК	
4-20 mA	Ток насоса
НО	Включен Автоматический режим
НО	Неисправность насоса
НО	Насос Готов
НО	Насос в работе

Примечания:

1. Настоящая типовая электрическая принципиальная схема блока управления насосом применяется для центробежных насосов №1, №2;
2. В позиционном обозначении знак X означает порядковый номер блока управления в шкафу;
3. Приведена предварительная схема, окончательно уточнить после завершения подбора аппаратуры.

Силовые цепи Насоса	Термистор двигателя Насоса	Питание цепей управления Насосом	Аварийный останов Насоса		Команды дистанционного управления	Силовой контактор	Выбор режима управления авт./ручн.	Ручное управление Насосом: Пуск/Стоп, Сброс	Сигнализация работы Насоса	Сигнализация исправности Насоса	Цветовая индикация состояния Насоса	Устройство плавного пуска

Изм.	Кол.уч.	Лист	N док.	Подпись	Дата
Разрабал		Алданов			04.10.22
Проверил		Комов			04.10.22
Нач.отд.		Матвиенков			
Н. контр.		Деревянко			04.10.22
ГИП		Юрьев			04.10.22

2147-25-017

Модернизация водопроводных систем полива грунтовых плотин №№ 40, 41, 42 филиала ПАО «Русгидро»-«Волжская ГЭС»

Грунтовая плотина №40
Шкафа управления насосов 1

Стадия	Лист	Листов
Р	5	16

Типовая электрическая принципиальная схема блоков управления №1,№2 (насос с ЧРП)

АО "Институт Гидропроект" 2022г.

Копировал

Формат А2